TH 20

KARGO TH

CE ISO9001 ISO14001

EQUIPEMENT STANDARD MACHINE

Motorisation	Capacité de charge nominale	2000 kg à CDG 500mm
	Marque / type	ISUZU / C240PKJ
	Énergie / cylindrée	Diésel / 4 CYLINDRES 2370 cm^3
	Puissance moteur	34.5 Kw à 2500tr/mn
	Couple	139 Nm à 1800 tr/mn
	Type transmission	Convertisseur TCM
Descriptif	Vitesse déplacement (à vide / en charge)	19/17 km/h
	Vitesse d'élévation (à vide / en charge)	0.51/0.45m/s
	Rayon de giration	2170 mm
	Pente admissible	20%
	Inclinaison mât	6/12 deg
	Poids à vide	3550 kg
	Pneumatiques avant	7.00-12-12PR
	Pneumatiques arrière	6.00-9-10PR
	Voie avant	970 mm
	Voie arrière	970 mm
	Empattement	1600 mm
	Longueur totale (sans fourches)	2510 mm
	Largeur hors tout	1150 mm
	Hauteur hors tout	2060 mm
	Fourches	1070 mm

Poste de conduite

- Direction assistée hydrostatique
- Commandes ergonomiques
- Compteur horaire numérique
- Jauge carburant permanente
- Témoin pression huile
- Témoin de charge de l'alternateur
- Colonne de direction inclinable
- Siège KARGO avec amortisseur, appui lombaire et ceinture de sécurité
- Range documents
- Frein à main type automobile
- Eclairage arrière (feux stop, de recul et clignotants)
- 2 phares de travail avant
- Ouverture du capot assistée
- Poignée d'accès au poste de conduite
- Double filtration

Performances

Moteur industriel développé et réalisé par ISUZU

Maintenance simplifiée

CHARIOT THERMIQUE – DIESEL 2 Tonnes

Photos non contractuelles. KARGO SAS se réserve le droit d'apporter sans préavis toute évolution par modification des produits objets de cette fiche technique.

TH 20

KARGO TH

CE ISO9001 ISO14001

SCHEMAS DIMENSIONNELS

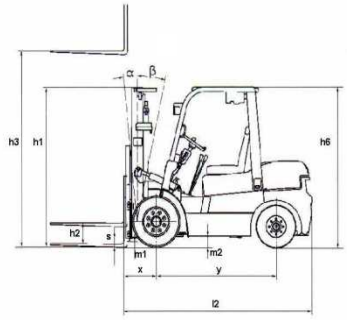

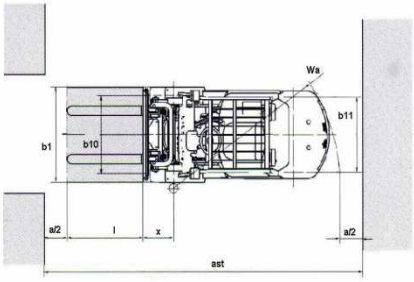

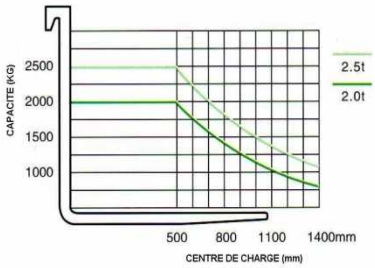

Mât disponible sur KARGO TH20					
DUPLEX		Hauteur de levée	Hauteur mât replié	Hauteur levée libre	Hauteur hors tout mât déployé
	sans levée libre	VM300 : 3000mm	2022mm	330mm	3575mm
		VM330 : 3300mm	2172mm	330mm	3875mm
		VM350 : 3500mm	2272mm	330mm	4075mm
		VM400 : 4000mm	2572mm	330mm	4575mm
		VM450 : 4500mm	2822mm	330mm	5075mm
		VM500 : 5000mm	3072mm	330mm	5575mm
		VM550 : 5500mm	3372mm	330mm	6075mm
		VM600 : 6000mm	3622mm	330mm	6575mm
		Hauteur de levée	Hauteur mât replié	Hauteur levée libre	Hauteur hors tout mât déployé
	avec	VFM300 : 3000mm	2060mm	1515mm	3569mm
		VFM330 : 3300mm	2210mm	1665mm	3869mm
		VFM350 : 3500mm	2310mm	1765mm	4069mm
		VFM400 : 4000mm	2610mm	2065mm	4569mm
TRIPLEX		Hauteur de levée	Hauteur mât replié	Hauteur levée libre	Hauteur hors tout mât déployé
	avec levée libre	VFHM400 : 4000mm	1985mm	1370mm	4579mm
		VFHM435 : 4350mm	2110mm	1496mm	4929mm
		VFHM450 : 4500mm	2160mm	1544mm	5077mm
		VFHM480 : 4800mm	2260mm	1715mm	5469mm
		VFHM500 : 5000mm	2360mm	1744mm	5577mm
		VFHM540 : 5400mm	2485mm	1874mm	5983mm
		VFHM600 : 6000mm	2710mm	2094mm	6579mm

Autres hauteurs de mât disponibles, nous consulter.

* Hauteur hors tout + 455mm si équipé avec dosseret de charge

CHARIOT THERMIQUE – DIESEL 2 Tonnes